Mietanlagen

Katalog 2022

grünbeck

Erreichbarkeit
Montag bis Donnerstag
7:00 - 18:00 Uhr
Freitag
7:00 - 16:00 Uhr

Vertrieb
✆ +49 9074 41-555
haustechnik@gruenbeck.de

Service
✆ +49 9074 41-333
service@gruenbeck.de

Grünbeck Wasseraufbereitung GmbH
Josef-Grünbeck-Straße 1
89420 Höchstädt a. d. Donau
DEUTSCHLAND

✆ +49 9074 41-0
🖷 +49 9074 41-100

www.gruenbeck.de
info@gruenbeck.de

Grünbeck setzt auf Partnerschaft

Quality made in Germany

Wir unterstützen das Handwerk in Deutschland aktiv. Zudem bauen wir unsere Produktions-, Schulungs- und Entwicklungskapazitäten in Deutschland kontinuierlich aus. Die Grünbeck Wasseraufbereitung GmbH wird auch weiterhin ausschließlich in Deutschland produzieren.

Exklusivpartnerschaft mit dem FC Augsburg – mit Teamplay in die 1. Service-Liga

Wie in der Elf des FCA spielen bei unseren über 700 Mitarbeitern im Stammhaus in Höchstädt sowie den rund 300 Mitarbeitern im Bereich Service und Außendienst erfahrene Profis und junge Spieler eng zusammen. Das gleiche gilt für die Menschen im Grünbeck-Netzwerk, also unsere 25 Werksvertretungen und Niederlassungen sowie viele kompetente Handwerksbetriebe in ganz Deutschland.
Sie kämpfen begeistert um jeden Punkt, wachsen an ihrer Leistung und schaffen brillante Resultate – und das seit mehr als 70 Jahren. Darum spielen sie in der 1. Service-Liga. Unsere Partnerschaft mit dem FCA macht diesen Führungsanspruch mehr denn je zum Erlebnis.

Grünbeck ist Mitglied der Initiative
„German Water Partnership“.

Member of
German Water Partnership

Unsere AGBs:
www.gruenbeck.de/agbs

Katalog 2022 | Mietanlagen · Auflage 1.0
Gültig ab 1. Januar 2022.
Alle bisherigen Kataloge Mietanlagen verlieren ihre Gültigkeit. Für das weitere Lieferprogramm gelten gesonderte Kataloge.
Es gelten unsere allgemeinen Verkaufs- und Lieferbedingungen, die im Internet unter www.gruenbeck.de/agbs einzusehen sind.
Beschreibungen und Abbildungen in diesem Katalog sind als annähernd zu betrachten und unverbindlich. Abbildungen können auch Sonderausstattungen enthalten, die nicht zum serienmäßigen Lieferumfang gehören. Grünbeck behält sich das Recht vor, den Liefergegenstand zu ändern und von der Beschreibung, auch im technischen Bereich, abzuweichen, sofern dies für den Käufer zumutbar ist und der Wert des Liefergegenstandes dadurch nicht gemindert wird.

Änderungen und Irrtümer vorbehalten.

Thema	Mietanlagen	Seite
Sanierung von Installationen	Dosieranlage **MOBIdos**	4
Desinfektion	Dosieranlage **GENODOS-DM-BO** mit Online-Messung	5
Heizwasser	Enthärtungsanlage **softliQ:MD12i**	6
	Mobile Umkehrosmoseanlagen **AVRO-flex 400**	7
	desaliQ Inline-Regel- und Filtermodul	8
	Mischbettpatrone **desaliQ:MB9**	10
	Mischbettpatrone **desaliQ:BA**	11
	Heizungswasseraufbereitungsanlage **GENO-VARIO mini mobil**	12
	Teilstromfilteranlage **GENO-VARIO 3000**	13
Spülanlagen	**Mobiles Reinigungssystem CIP:UF60**	14
	Mobiles Reinigungssystem CIP:UF300	15
Enthärtung	Enthärtungsanlage **Delta-p 2"**	16
Umkehrosmose	Umkehrosmoseanlage **GENO-OSMO-RO 2250 Online**	17
	Umkehrosmoseanlage **RKF-X 3000**	18
Gültigkeitsbereich dieses Kataloges		20

Frachtpauschale	**Bestell-Nr. AG8-940001**	**auf Anfrage**

Hinweise:
a) Auf Wunsch und gegen Berechnung erfolgt die Inbetriebnahme und Einweisung vor Ort.
b) Die Fahrtkostenpauschale gilt im Rahmen einer Tourenplanung. Bei Zielfahrten werden die Mehrkosten **auf Nachweis** berechnet.

Die Preise verstehen sich als reine Lohn- und Fahrtkosten, rein netto.

Dosieranlage MOBIdos

Desinfektionsmittel

Dosieranlage MOBIdos

Eigenständige Kompaktanlage zur mobilen Trinkwasserdesinfektion mittels Wasserstoffperoxid, Chlordioxid oder Chlor

Die mobile Desinfektionsanlage **MOBIdos** ist zur Desinfektion von Trinkwasserinstallationen gemäß DIN EN 806-4 und DVGW Arbeitsblatt W 557 geeignet.

Durch die kompakten Abmessungen und das geringe Gewicht ist die Anlage einfach zu transportieren und schnell und flexibel einsetzbar. Durch den im Lieferumfang enthaltenen Systemtrenner BA und den Kontaktwasserzähler ist die Dosieranlage vollständig anschlussfertig. Die volumenproportionale Dosierung der gewünschten Desinfektionschemikalien und die integrierte Füllstandsüberwachung sorgen für einen sicheren Betrieb der Anlage. Die Dosieranlage ist für die Desinfektionsmittel GENO-perox, GENO-Baktox und GENO-Chlor A geeignet und damit für sämtliche Anwendungsfälle passend.

Technische Daten

- Nenndurchfluss Q_N 5 m³/h
- Netzanschluss 230 V/50 Hz
- Anschlussnennweite 1" (optional mit Anschlussarmaturen-Koffer ¾" - DN 80)
- Abmessungen (B x H x T) 600 x 340 x 400 mm

Mietpreispauschale	Bestell-Nr.
für die ersten drei Kalendertage	**AG8-160150**
jeder weitere Kalendertag	**AG8-160150-x**
Inbetriebnahmepauschale [1]	**AG8-943162**
Fahrtkostenpauschale [2]	**AG8-943905**

Desinfektionsmittel und Zubehör [3]	Bestell-Nr.
GENO-Chlor A (25 kg)	**210 012**
GENO-perox (1 Liter)	**170 320**
GENO-perox (11 kg)	**170 335**
GENO-Baktox (3 Liter)	**170 450**
GENO-Baktox (10 kg)	**170 460**
GENO-Baktox (20 kg)	**170 470**
Natriumdisulfit (5 kg)	**170 306**
Wasserprüfeinrichtung Chlor, 10 - 160 mg/l (20 Analysen)	**170 138**
Wasserprüfeinrichtung Chlor 0,1 - 2 mg/l + pH-Wert 6,9 - 8,2	**170 128**
Wasserprüfeinrichtung Peroxid, 100 - 1.000 mg/l (100 Bestimmungen)	**170 167**
Wasserprüfeinrichtung Peroxid 0,5 - 25 mg/l (100 Teststäbchen)	**170 136**
Chlordioxid-Test 0,02 - 0,55 mg/l (300 Analysen)	**170 430**
Digitales Prüfgerät Scuba II	**211 235**
Indikator für Scuba II, DPD 1, (100 Tabletten)	**211 213**

[1] siehe Seite 3, Hinweis a)
[2] siehe Seite 3, Hinweis b)
[3] nach Bedarf über den Sanitär- und Heizungsfachgroßhandel zu beziehen

Für eine wirksame Desinfektionsleistung sollte die angesetzte **GENO-Baktox** Lösung innerhalb von 2 Monaten verbraucht werden.

Hinweis: Kosten für Anlieferung und Abholung **auf Nachweis**

GENODOS DM-BO mit Online-Messung

Dosieranlagen GENODOS DM-BO mit Online-Messung

zur vorübergehenden Dauerdesinfektion von Trink- und Brauchwasser

„Plug-and-Play"-Dosieranlage komplett auf Aluminiumrahmengestell vormontiert, selbstansaugende und gegen Druck selbstentlüftende, stufenlos regelbare Membrandosierpumpe mit Synchronmotor, Pumpe voreingestellt und verplombt, Kontaktwasserzähler mit Impulskabel und Impulsteiler zu **GENODOS-Pumpe**, Chlordioxid-Online-Messung, Mischmodul mit integriertem Dosierventil, Sauglanze gasdicht mit integrierter Vor- und Leermeldung, Druckhalteventil.

Dosieranlage GENODOS DM-BO [1]	6	10
Anschlussnennweite [R]	1"	1¼"
Nenndurchfluss Q_N [m³/h]	3	5
Durchfluss Q_{max} [m³/h]	6	10
Druckverlust bei Q_{max} [bar]	0,5	0,5
Nenndruck PN [bar]	8	8
Abmessungen (B x H x T) [mm]	785 x 1.100 x 480	785 x 1.100 x 480

Mietpreispauschale	Bestell-Nr.
für die ersten drei Kalendertage (DM-BO 6)	**AG8-163865**
für 30 Kalendertage (DM-BO 6)	**AG8-163865-30**
jeder weitere Kalendertag	**AG8-163865-x**
für die ersten drei Kalendertage (DM-BO 10)	**AG8-163875**
für 30 Kalendertage (DM-BO 10)	**AG8-163875-30**
jeder weitere Kalendertag	**AG8-163875-x**
Inbetriebnahmepauschale [2]	**AG8-943163**
Fahrtkostenpauschale [3]	**AG8-943905**

Zubehör und Verbrauchsmaterial [4]	Bestell-Nr.
GENO-Baktox, (3 Liter)	**170 450**
GENO-Baktox, (10 kg)	**170 460**
GENO-Baktox, (20 kg)	**170 470**
Chlordioxid-Test, 0,02 - 0,55 mg/l (300 Analysen)	**170 430**

[1] GENO-Baktox sowie Wasserprüfeinrichtung im Anlagenlieferumfang nicht enthalten
[2] siehe Seite 3, Hinweis a)
[3] siehe Seite 3, Hinweis b)
[4] nach Bedarf über den Sanitär- und Heizungsfachgroßhandel zu beziehen

Für eine wirksame Desinfektionsleistung sollte die angesetzte **GENO-Baktox** Lösung innerhalb von 2 Monaten verbraucht werden.

Hinweis: Kosten für Anlieferung und Abholung **auf Nachweis**

Technische Daten
- Abmessungen (B x H x T) 525 x 912 x 580 mm
- Wasser-/Umgebungstemperatur max. 30/40 °C
- Netzanschluss 100 - 250 V, 50/60 Hz
- Nenndruck PN 10
- Betriebsdruck min. 2,0 bar/max. 8,0 bar

NEU

Enthärtungsanlage softliQ:MD12i

Enthärtungsanlage softliQ:MD12i

Vollenthärtetes Wasser < 0,1 °dH für Gewerbe und Industrie

Kompakte Doppelenthärtungsanlage mit zwei separaten Steuerköpfen im Pendelbetrieb und Vollbesalzung für permanentes Weichwasser < 0,1 °dH. Eine Vollregeneration erfolgt, sobald der in Betrieb befindliche Austauscher erschöpft ist. Der zweite Austauscher stellt weiterhin den einwandfreien Betrieb sicher. Die Enthärtungsanlage softliQ:MD12i arbeitet mit einer konstanten Kapazitätszahl. Keinesfalls darf der Nenndurchfluss (1,2 m³/h bis 15 °dH Rohwasserhärte) überschritten werden. Verwendung ausschließlich im Gewerbe- und Industriebereich. Wasserbedarf für z. B. Umkehrosmoseanlagen, raumlufttechnische Anlagen, Heizungssysteme, Labore, Gastronomie u.v.m..

Die intelligente Steuerung und das 4,3" große Touchdisplay ermöglichen eine einfache, intuitive Inbetriebnahme und Bedienung der Anlage. Der trennbare Salztank vereinfacht die hygienisch saubere Wartung. Über LAN und W-LAN lässt sich die Anlage einfach mit der App Grünbeck myProduct verbinden.

Des Weiteren verfügt die Anlage über einen Deckel mit Soft-Close-Funktion, eine Wasserprüfeinrichtung zur Härtebestimmung, ein Audiosignal und flexible Anschlussschläuche. Der Anschlussblock R 1" mit Wasserzählerverschraubungen hat eine Einbaulänge von 190 mm ohne Verschraubung, bzw. 271 mm mit Verschraubung. Darin integriert sind: Rückschlagventil, zwei Absperrventile, zwei Probehähne für unbehandeltes und behandeltes Wasser sowie eine Dosierstelle zur optionalen Anbindung von Dosieranlagen.

Weitere Ausstattungsmerkmale der softliQ:MD12i sind:
- Desinfektionseinrichtung
- programmierbarer Ausgang, z. B. als Anschluss für Regenerierwasserförderpumpe oder Regenerationsmeldung an weiterführende Anlagen
- LED-Leuchtring als optisches Signal und Salztankinnenbeleuchtung
- Salzvorratsanzeige für kontinuierliche Überwachung und frühzeitige Benachrichtigung
- Wassersensor zur Information bei unkontrollierten Wasseraustritten
- 2 x iQ-Comfort-Anschlüsse zur einfachen Verbindung von Grünbeck Geräten (z.B. exaliQ:KC6e/SC6e)
- Störmeldekontakt (Sammelstörung)
- Kanalanschluss DN 50 mit Siphon nach DIN EN 1717 im Lieferumfang enthalten

Enthärtungsanlage	softliQ:MD12i
Nenndurchfluss (0 °dH, 0 °f, 0 mol/m³) [m³/h]	1,2
Druckverlust bei Nenndurchfluss [bar]	0,5
Nennkapazität (Austauscher im Pendelbetrieb) [m³ x °dH | mol]	2 x 15 | 2 x 2,7
Regeneriersalzvorrat [kg]	95
Palettenbestellmenge, 800 x 1.200 mm [Stück]	2
Größe des Anschlussblockes ["]	1

Mietpreispauschale	Bestell-Nr.
für die erste Woche	**187140000063**
jede weitere Woche	**187140000064**

Verfahren patentiert

Mobile Umkehrosmoseanlage AVRO-flex 400

Mobile Umkehrosmoseanlagen AVRO-flex 400

Die mobile Umkehrosmoseanlage **AVRO-flex 400** dient zur direkten Befüllung von Heizungsanlagen, Fernwärmenetzen und sonstigen Systemen mit salzarmem Wasser. Dank des patentierten AVRO-Verfahrens ist keine Voraufbereitung mittels einer Enthärtungsanlage oder Antiscaling-Dosierung notwendig. Dennoch erreichen die eingesetzten Membranen mit Hilfe der innovativen Fahrweise eine lange Lebensdauer mit hoher wirtschaftlicher Ausbeute. Die Anlage wird durch einen Wahlschalter in zwei einfache Betriebsweisen unterteilt. Im Füllbetrieb schaltet die Anlage nach Erreichen eines bestimmten Gegendrucks selbstständig ab. Beim einzigartigen Werkstattbetrieb sind, dank regelmäßiger Spülung, keine aufwändigen Konservierungsarbeiten der Anlage bei Stillstandszeiten notwendig.

Wird das VE-Wasser nach VDI 2035 zur Füllung von Systemen < 0,11 °dH (0,196 °f; 0,0196 mmol/l) verwendet, kann es je nach Speisewasser nötig sein, eine Mehrwegpatrone **GENO-therm** nachzuschalten.

Technische Daten
- Gesamtsalzgehalt (NaCl) Einspeisewasser max. 1.000 ppm
- Salzrückhalt 95 - 99 %
- Zulaufließdruck Einspeisewasser min. 2,5 bar
- max. Gegendruck des zu befüllenden Systems: 3,5 bar
- Temperatur Einspeisewasser min. 10 °C, max. 30 °C
- Schutzart IP 54
- Netzanschluss 230 V, 50 Hz

Mobile Umkehrosmoseanlage	AVRO-flex 400
Gesamtsalzgehalt (NaCl) Einspeisewasser max. [ppm]	1.000
Anschlussnennweite	¾" oder GEKA-Kupplung
Permeatleistung bei 15 °C [l/h]	400
Permeatleistung bei 10 °C [l/h]	340
Permeatleistung/Tag [l]	9.600
elektrische Anschlussleistung ca. [kW]	1,80
Netzanschluss [V/Hz]	230/50
Abmessungen [mm] (B x H x T)	700 x 1.450 x 600
Betriebsgewicht ca. [kg]	80

Mietpreispauschale	Bestell-Nr.
für die ersten drei Kalendertage	**AG8-752250**
jeder weitere Kalendertag	**AG8-752250-x**
Inbetriebnahmepauschale [1]	**AG8-943820**
Fahrtkostenpauschale [2]	**AG8-943905**

[1] *siehe Seite 3, Hinweis a)*
[2] *siehe Seite 3, Hinweis b)*

Hinweis: Kosten für Anlieferung und Abholung **auf Nachweis**

desaliQ Inline-Regelmodul

desaliQ Inline-Filtermodul

desaliQ Inline-Regelmodul

Werkzeug zur Heizwasseraufbereitung zur Befüllung von Neuanlagen sowie zur Sanierung und Teilstrom-Entsalzung bzw. Teilstrom-Enthärtung von Bestandsanlagen als tragbares, anschlussfertiges Werkzeug konzipiert, bestehend aus:

- Umwälzpumpe mit hoher Umwälzleistung inkl. Rückflussverhinderer
- zwei Leitfähigkeitssensoren zur Messung des Rein- und Heizwassers sowie Durchflusssensor
- intelligente Steuerung zur Kontrolle und Überwachung der Aufbereitungsprogramme

desaliQ Inline-Filtermodul

heißwasserbeständiges Filtermodul zur Sanierung von Heiz- und Kältekreisläufen im laufenden Betrieb.

Das desaliQ Inline-Filtermodul filtert mit insgesamt sechs Filterkerzen mit einer Maschenweite von 5 µm effizient Verunreinigungen aus dem Wasser. Der integrierte Hochleistungsmagnet sorgt zudem dafür, dass metallische und magnetische Schmutzpartikel zuverlässig aus dem Wasser entfernt werden. Das Filtermodul wird in Kombination mit dem bewährten desaliQ Beutelharz in der Mischbettpatrone desaliQ:MB9 eingesetzt, wodurch eine gleichzeitige Filtration und Vollentsalzung des Kreislaufwassers möglich ist.

desaliQ Inline-Regelmodul	
Anschlussnennweite	¾"
Netzanschluss [V]	230
Nenndruck	PN 6
Nenndurchfluss [m^3/h]	0,9
Gewicht [kW]	9,3
Wassertemperatur [°C]	80

Mietpreispauschale desaliQ Inline-Regelmodul	**Bestell-Nr.**
für die erste Woche	**707000030063**
jede weitere Woche	**707000030064**

Mietpreispauschale desaliQ Inline-Filtermodul	**Bestell-Nr.**
für die erste Woche	**707000010063**
jede weitere Woche	**707000010064**

Verbrauchsmaterial[1]	**Bestell-Nr.**
desaliQ Ersatzfilterkerzen (6 Stück)	**707000020000**
desaliQ Beutelharz	**707 435**

Zubehör	**Bestell-Nr.**
desaliQ Schlauchsatz[2]	**707 850**

Hinweis: Bei der Miete des Filtermoduls sind die 6 Filterkerzen nur einmalig beinhaltet – jede weitere ist Verbrauchsmaterial.

[1] *nach Bedarf über den Sanitär- und Heizungsfachgroßhandel zu beziehen*

[2] *desaliQ Schlauchsatz für Anschluss an die Aufbereitungsgruppe thermaliQ bzw. Füllstrecke thermaliQ mittels desaliQ Anschlussadapter ist notwendig und leihweise in der Miete beinhaltet. Auch für GENO-therm Serie geeignet.*

Kreislaufaufbereitung nach Kesseltausch oder Sanierung

Kleinanlagen

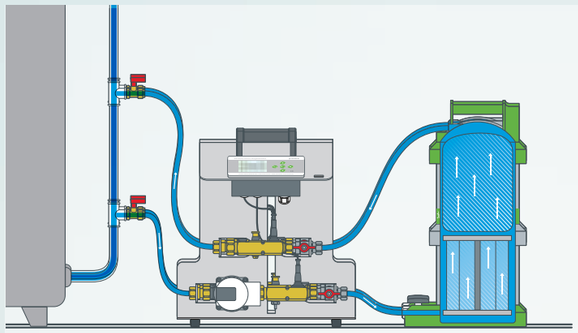

Die passenden Grünbeck-Produkte:

- desaliQ Inline-Regelmodul
- Mischbettpatrone desaliQ:MB9 befüllt mit desaliQ Inline-Filter-modul und desaliQ Beutelharz
- geeignet bis 65 °C

Großanlagen

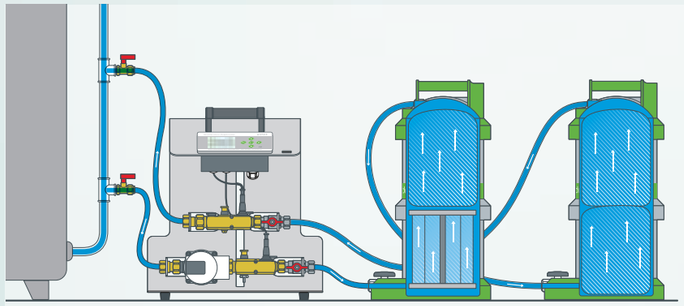

Die passenden Grünbeck-Produkte:

- desaliQ Inline-Regelmodul
- 2 x Mischbettpatrone desaliQ:MB9 befüllt mit desaliQ Inline-Filtermodul und desaliQ Beutelharz
- geeignet bis 65 °C

desaliQ:MB9

desaliQ Beutelharz

Mischbettpatrone desaliQ:MB9

heißwasserbeständige desaliQ:MB9 zur Neubefüllung, Nachspeisung und Kreislaufwasseraufbereitung während des Betriebs. Mischbett-Ionentauscher-System zur Vollentsalzung von Wasser mit Trinkwasserqualität oder zur Restentsalzung von teilentsalztem Wasser. Besonders geeignet zur Erstbefüllung oder Nachspeisung von Heizungsanlagen sowie zur Vollentsalzung des Heizkreislaufs während des Heizungsbetriebs. Damit ist die desaliQ:MB9 auch zur Sanierung von Heizkreisläufen in Kombination mit der GENO-VARIO mini geeignet. Die Patrone ist passend für den Einsatz mit **desaliQ Beutelharz** zum einfachen und schnellen Austausch des Harzes auch am Einsatzort. Patrone aus Kunststoff mit geringem Eigengewicht, Tragegriffen und einfachem cliQ-Verschluss. Weiterhin sind ein Durchflusskonstanthalter sowie ein Messgerät zur Bestimmung der Leitfähigkeit im Ausgang verbaut. Bei der ersten Patrone ist der Schlauchsatz leihweise im Mietpreis enthalten.

desaliQ:	MB9
Anschlussnennweite	¾"
Harzbeutel à 6 Liter	2
Kapazität < 10 [µS/cm x m³]	320
Kapazität < 50 [µS/cm x m³]	510
Nenndurchfluss [m³/h]	0,9
Auslieferungsgewicht [kg]	17
Wassertemperatur max. [°C]:	65

Mischbettpatrone desaliQ:MB9	Mietpreispauschale	Bestell-Nr.
für die ersten 7 Kalendertage		**AG8-707455**
jeder weitere Kalendertag pro Patrone		**AG8-707455-x**
jede weitere Mischbettpatrone	für die ersten 7 Kalendertage	**AG8-707455-w**

Verbrauchsmaterial[1]	Bestell-Nr.
desaliQ Beutelharz (2 Stück à 6 Liter)	**707 435**

Rechenbeispiel

- Leitfähigkeit des Rohwassers: 500 µS/cm
- verwendete Patrone: desaliQ:MB9
- 320/500 = 0,64 m³ (entspricht 640 Liter bei 10 µS/cm)
- 510/500 = 1,02 m³ (entspricht 1.020 Liter bei 50 µS/cm)

Hinweis: Kosten für Anlieferung und Abholung **auf Nachweis**

[1] *nach Bedarf über den Sanitär- und Heizungsfachgroßhandel zu beziehen*

Mischbettpatrone desaliQ:BA6

Kompaktes Mischbett-Ionentauscher-System zur Vollentsalzung von Wasser mit Trinkwasserqualität oder Restentsalzung von teilentsalztem Wasser. Zum Beispiel zur Erstbefüllung bzw. Nachspeisung von Heizungssystemen. Patrone aus Edelstahl mit hochwertigem Mischbettharz, inneres Verteilersystem, Kunststoffring mit Tragegriffen, Kunststofffuß, mit ovalem Bügelverschlussdeckel zum einfachen Harztausch, Durchflusskonstanthalter, Entlüftungsventil, Anschlussnennweite ¾", Nenndruck PN 10, Wassertemperatur max. 80 °C. Bei der **ersten Patrone** ist der Schlauchsatz und das Leitwertmessgerät **(GENO-Multi LF)** leihweise im Mietpreis enthalten.

desaliQ:BA[1]	12	13	16	20
Anschlussnennweite	¾"	¾"	¾"	¾"
Kapazität < 10 [µS/cm x m³]	460	1.040	1.560	2.080
Kapazität < 50 [µS/cm x m³]	800	1.650	2.475	3.300
Nenndurchfluss [m³/h]	1,2	1,3	1,6	2,0
Auslieferungsgewicht [kg]	23	48	68	89

	Mietpreispauschale	Bestell-Nr.
Mischbettpatrone desaliQ:BA12	**für die ersten 7 Kalendertage**	**AG8-707460**
	jeder weitere Kalendertag pro Patrone	**AG8-707460-x**
jede weitere Mischbettpatrone desaliQ:BA12	für die ersten 7 Kalendertage	**AG8-707460-w**
Mischbettpatrone desaliQ:BA13	**für die ersten 7 Kalendertage**	**AG8-707470**
	jeder weitere Kalendertag pro Patrone	**AG8-707470-x**
jede weitere Mischbettpatrone desaliQ:BA13	für die ersten 7 Kalendertage	**AG8-707470-w**
Mischbettpatrone desaliQ:BA16	**für die ersten 7 Kalendertage**	**AG8-707480**
	jeder weitere Kalendertag pro Patrone	**AG8-707480-x**
jede weitere Mischbettpatrone desaliQ:BA16	für die ersten 7 Kalendertage	**AG8-707480-w**
Mischbettpatrone desaliQ:BA20	**für die ersten 7 Kalendertage**	**AG8-707490**
	jeder weitere Kalendertag pro Patrone	**AG8-707490-x**
jede weitere Mischbettpatrone desaliQ:BA20	für die ersten 7 Kalendertage	**AG8-707490-w**

Zubehör	Bestell-Nr.
desaliQ Schlauchsatz[1]	**707 850**

[1] *desaliQ Schlauchsatz für Anschluss an die Aufbereitungsgruppe thermaliQ bzw. Füllstrecke thermaliQ mittels desaliQ Anschlussadapter ist notwendig und leihweise in der Miete beinhaltet. Auch für GENO-therm Serie geeignet.*

Rechenbeispiel

- Leitfähigkeit des Rohwassers: 500 µS/cm
- verwendete Patrone: desaliQ:BA6
- 215/500 = 0,43 m³ (entspricht 430 Liter bei 10 µS/cm)
- 340/500 = 0,68 m³ (entspricht 680 Liter bei 50 µS/cm)

Hinweis: Mischbettpatrone desaliQ nur zur Aufbereitung von Frischwasser einsetzen. Bei der Wasseraufbereitung im Heizkreislauf bitte Seite 12 unten berücksichtigen. Kosten für Anlieferung und Abholung **auf Nachweis**.

- geeignet für geschlossene Heiz- und Kältekreisläufe
- kein Verlust im Kreislauf durch Aufbereitung des Wassers im System
- bei Befüllung von Neuanlagen oder Sanierung von Bestandsanlagen
- zur Filtration und Teilstrom-Entsalzung oder Teilstrom-Enthärtung

Technische Daten
- Anschlussnennweite [DN (G)]: 20 (¾ AG)
- Nenndruck (Trinkwasserzulauf) [PN]: 10
- Nenndruck (Kreislauf) [PN]: 6
- Wassertemperatur (Kreislauf) [°C]: 5 - 80
- Umgebungstemperatur min./max. [°C]: 5 - 40

Heizungswasseraufbereitungsanlage GENO-VARIO mini mobil inkl. GENO-Multi-LF

Heizungswasseraufbereitungsanlage GENO-VARIO mini mobil inkl. GENO-Multi-LF

für geschlossene Heiz- und Kältekreisläufe zur Befüllung von Neuanlagen sowie zur Sanierung und Teilstrom-Entsalzung bzw. Teilstrom-Enthärtung von Bestandsanlagen als fahrbare Kompaktanlage anschlussfertig montiert, bestehend aus:
- Wasserkreislauf mit Umwälzpumpe, Rückflussverhinderer, Entlüfter, Feinfilter mit Tiefen-Filterkerze, Manometer und Entleerungs- bzw. Probehahn, Wasserzähler mit Rückstellfunktion und Druchflussanzeige, Anschlussblock mit Bypass und Probehahn, 2 Absperrventile zum Anschluss an Heiz- bzw. Kältekreisläufe, Temperaturüberwachung des Wasserkreislaufs mit Temperaturvorwahl 60/80°C zur Abschaltung der Umwälzpumpe sowie der integrierten Netzsteckdose zum Anschluss externer Umwälzpumpe(n).
- Trinkwassernachspeisung mit Systemtrenner zur Absicherung des Trinkwassernetzes sowie Druckminderer und Manometer zum Schutz der Heiz- bzw. Kältekreisläufe
- Systemgestell aus eloxiertem Aluminiumprofil mit Rädern und Halterungen zur Aufnahme der optionalen Enthärtungs- oder Entsalzungspatronen in verschiedenen Größen. Das Harz ist Verbrauchsmaterial und muss nach jeder Anwendung ausgetauscht werden.
- Mit GENO-Multi-LF mit LF-Sensor und Magnetventil zur Leitfähigkeitsüberwachung beim Entsalzen
- 2 flexible Schläuche für Anschluss an Heizkreis, 2 flexible Schläuche für Anschluss der Austauscherflasche

Mietpreispauschale	Bestell-Nr.
für die erste Woche	**AG8-707550**
jede weitere Woche	**AG8-707550-x**
Inbetriebnahme [1]	**AG8-943807**
Fahrtkostenpauschale [2]	**AG8-943905**

Patronen Variante VARIO mini [3]	Temperatur-beständigkeit	Kapazität	Bestell-Nr.
GENO-therm Enthärtungspatrone 100	max. 60 °C	100 m³ x °dH bei < 0,1 °dH	**AG8-707730**
GENO-therm Enthärtungspatrone 135	max. 60 °C	135 m³ x °dH bei < 0,1 °dH	**AG8-707735**
GENO-therm Enthärtungspatrone 180	max. 60 °C	180 m³ x °dH bei < 0,1 °dH	**AG8-707740**
GENO-therm Mehrwegpatrone 825	max. 60 °C	700 µS/cm x m³ bei < 10 µS/cm	**AG8-707075**
GENO-therm Mehrwegpatrone 1160	max. 60 °C	940 µS/cm x m³ bei < 10 µS/cm	**AG8-707085**
GENO-therm Mehrwegpatrone 1615	max. 60 °C	1.250 µS/cm x m³ bei < 10 µS/cm	**AG8-707095**
Enthärtungspatrone decaliQ:BA12 VARIO mini	max. 80 °C	90 m³ x °dH bei < 0,1 °dH	**AG8-707765**
Enthärtungspatrone decaliQ:BA16 VARIO mini [4]	max. 80 °C	180 m³ x °dH bei < 0,1 °dH	**AG8-707785**
Mischbettpatrone desaliQ:BA12 VARIO mini	max. 80 °C	460 µS/cm x m³ < 10 µS/cm bzw. 800 µS/cm x m³ < 50 µS/cm	**AG8-707465**
Mischbettpatrone desaliQ:BA16 VARIO mini [4]	max. 80 °C	1.250 µS/cm x m³ < 10 µS/cm bzw. 1.615 µS/cm x m³ < 50 µS/cm	**AG8-707485**

[1] siehe Seite 3, Hinweis a)
[2] siehe Seite 3, Hinweis b)
[3] In der Kreislaufwasseraufbereitung von Heizwasser ist eine Regeneration des Harzes nicht möglich.
*[4] **ohne** ovalen Bügelverschlussdeckel (Gewindedeckel mit entnehmbarem Steigrohr)*

Austauscherharzfüllung zu GENO-therm-Patronen siehe Seite 13.

Hinweis: Kosten für Anlieferung und Abholung auf **Nachweis**

Mobile Teilstromfilteranlage GENO-VARIO 3000

Mobile Teilstromfilteranlage GENO-VARIO 3000

Bestehend aus: Bypasspumpe für einfache Einbindung in den Rücklauf, 2 Austauscherflaschen aus Edelstahl als Sandfilter und Enthärtungseinheit, automatische Entlüftung, Systemtrenner zur Absicherung gegenüber dem Trinkwassernetz während der Rückspülung und Regeneration, vollautomatische Steuerung zur Überwachung der vollautomatischen Rückspülung und Regeneration, komplette Anlage auf fahrbarem Systemträgergestell aus eloxiertem Präzisions-Aluminiumprofil betriebsfertig vormontiert.

Technische Daten
- Netzanschluss 230 V/50 Hz
- Pumpenleistung 0,5 kW
- Wassertemperatur max. 80 °C
- Umgebungstemperatur max. 40 °C
- Nenndurchfluss 2,5 m³/h
- Nennkapazität 150 °dH x m³
- Betriebsdruck Heizkreislauf 2 - 6 bar
- Betriebsdruck Rohwasser 2 - 8 bar

Mietpreispauschale	Bestell-Nr.
für die erste Woche	**AG8-707500**
jede weitere Woche	**AG8-707500-x**
Inbetriebnahmepauschale [1]	**AG8-943707**
Fahrtkostenpauschale [2]	**AG8-943905**

Verbrauchsmaterial [3]	Bestell-Nr.
Regeneriersalz 25 kg	**127 001**

Harzfüllung für Patronen GENO-VARIO mini	Bestell-Nr.
Harzfüllung zu GENO-therm Enthärtung 100	**707 681e**
Harzfüllung zu GENO-therm Enthärtung 135	**707 682e**
Harzfüllung zu GENO-therm Enthärtung 180	**707 683e**
Harzfüllung zu GENO-therm Entsalzung 825	**707 684e**
Harzfüllung zu GENO-therm Entsalzung 1160	**707 685e**
Harzfüllung zu GENO-therm Entsalzung 1615	**707 686e**
Harzfüllung zu Enthärtung decaliQ:BA12	**185 730**
Harzfüllung zu Enthärtung decaliQ:BA16	**707 683e**
Harzfüllung zu Entsalzung desaliQ:BA12	**185 731**
Harzfüllung zu Entsalzung desaliQ:BA16	**707 686e**

Verbrauchsmaterial [3]	Bestell-Nr.
Tiefenfilterkerzen 25 µm, 2 Stück	**707 570**
Tiefenfilterkerzen 50 µm, 2 Stück	**707 575**
Tiefenfilterkerzen 100 µm, 2 Stück	**707 580**
Tiefenfilterkerzen 150 µm, 2 Stück	**707 585**

[1] siehe Seite 3, Hinweis a)
[2] siehe Seite 3, Hinweis b)
[3] nach Bedarf über den Sanitär- und Heizungsfachgroßhandel zu beziehen

Hinweis: Kosten für Anlieferung und Abholung **auf Nachweis**

Mobiles Reinigungssystem CIP:UF60

Mobiles Reinigungssystem CIP:UF60

zum Reinigen und Konservieren ausschließlich von Grünbeck-Ultrafiltrationsanlagen spaliQ:UF und GENO-ULTRAFIL BW-L 15/20 sowie GENO-ULTRAFIL BW-W 15/20 bis max. 2 Module, bestehend aus:

- CIP-Anlage auf fahrbaren Rahmengestell
- 3 Anschluss-Schläuche DN 25 à 3 m
- 1 Kanalanschluss-Schlauch DN 25 (3 m)
- Betriebsanleitung

Mobiles Reinigungssystem CIP	UF60
Nenndurchfluss* [m³/h]	2,0 - 4,8
Netzanschluss [V/Hz]	230/50 (Schuko-Stecker mit 5 m Länge)
Elektrische Anschlussleistung max. [kW]	2,0
Wassertemperatur max. [°C]	40
Anschluss	DN 32 (Überwurfmutter aus PVC)
Abmessungen (B x H x T) [mm]	700 x 1.285 x 706
Betriebsgewicht/Leergewicht ca. [kg]	110/50

Mietpreispauschale	Bestell-Nr.
für den ersten Kalendertag	**AG8-778100**
jeder weitere Kalendertag	**AG8-778100-x**

Verbrauchsmaterial[1]	Bestell-Nr.
GENO-EFK (Ersatz-Filterkerze) 80 µm, 2er-Pack, Größe 1	**103 075**

Chemikalien[1]	Bestell-Nr.
Ätznatron schuppenförmig, Gebinde: 5 kg-Eimer	**170 005**
MT 130 Z, 4 kg-Eimer	**170 301**
Mem-X, 5 kg-Eimer	**873 40 560**
Natriumdisulfit, 5 kg-Eimer	**170 306**
GENO-clean M, 12 kg-Eimer	**170 045**

** abhängig von der zu reinigenden Gesamt-Membranoberfläche*

[1] nach Bedarf über den Sanitär- und Heizungsfachgroßhandel zu beziehen

Hinweis: Die Verwendung des Personenschutzset (Bestell-Nr. 569 815) wird ergänzend empfohlen.

Mobile CIP:UF300

Mobiles Reinigungssystem CIP:UF300

zum Reinigen und Konservieren ausschließlich von Grünbeck-Ultrafiltrationsanlagen spaliQ:UF und GENO-ULTRAFIL BW-L sowie GENO-ULTRAFIL BW-W bis max. 5 Module bei RO 3 Druckrohren, bestehend aus:

- CIP-Anlage auf fahrbarem Rahmengestell + 300 l-Tank
- 3 Schläuche DN 50 + Entleerungsschlauch DN 50
- Betriebsanleitung

Mobiles Reinigungssystem CIP	UF300
Nenndurchfluss* [m³/h]	24 bei 2,5 bar
Netzanschluss [V/Hz]	400/50 (16 A Starkstrom, 3 m)
Elektrische Anschlussleistung max. [kW]	2,5
Wassertemperatur max. [°C]	40
Anschluss	Storz B (DN 50)
Abmessungen (B x H x T) [mm]	Tank ca. Durchmesser 800 x 1200, CIP 690 x 675 x 1270
Betriebsgewicht/Leergewicht ca. [kg]	150

Mietpreispauschale	Bestell-Nr.
für die ersten 3 Kalendertage	**100042810063**
für jeden weiteren Kalendertag	**100042810064**

Verbrauchsmaterial[1]	Bestell-Nr.
GENO-EFK (Ersatz-Filterkerze) 80 µm, 2er-Pack, Größe 1	**103 075**

Chemikalien[1]	Bestell-Nr.
Ätznatron schuppenförmig, Gebinde: 5 kg-Eimer	**170 005**
MT 130 Z, 4 kg-Eimer	**170 301**
Mem-X, 5 kg-Eimer	**873 40 560**
Natriumdisulfit, 5 kg-Eimer	**170 306**
GENO-clean M, 12 kg-Eimer	**170 045**

** abhängig von der zu reinigenden Gesamt-Membranoberfläche*

[1] nach Bedarf über den Sanitär- und Heizungsfachgroßhandel zu beziehen

Hinweis: Die Verwendung des Personenschutzset (Bestell-Nr. 569 815) wird ergänzend empfohlen.
Standard-Verschraubung sind Storz B – andere Übergänge müssen separat ausgelegt und gekauft werden!

Technische Daten
- Wassertemperatur max. 30 °C
- Netzanschluss 230 V, 50/60 Hz
- Nenndruck PN 10
- Betriebsdruck min. 2 bar/ max. 10 bar
- Gewicht ca. 900 kg

Mobile Leihenthärtungsanlage Delta-p 2"

Enthärtungsanlage Delta-p 2"

vollautomatische Dreifach-Enthärtungsanlage nach dem Ionenaustauschverfahren arbeitend, zur Erzeugung von voll-/teilenthärtetem Wasser mit mengengesteuerter Regeneration

3 Austauscherflaschen mit Füllung Ionenaustauscherharz, Zentral-Steuerventil, Mikroprozessorsteuerung, Desinfektionseinrichtung, Salzvorratsbehälter aus PE mit Deckel (Inhalt 200 kg), Siebboden und Spezial-Soleventil.

Hinweis: Auslieferung erfolgt ohne Regeneriersalz

Die Enthärtungsanlage ist zur schnellen Montage mit C-Kupplungen ausgestattet. Die Auslieferung erfolgt ohne zusätzliche Panzerschläuche. Die Mietanlage ist für den Transport mit Gabeltaschen für Gabelstaplertransport versehen, komplett auf Podest vormontiert und elektrisch verdrahtet.

Enthärtungsanlage Delta-p	**2"**
Abmessungen Delta-p (B x H x T) [mm]	1.100 x 1.950 x 1.800
Salztank Durchmesser [mm]	570
Höhe [mm]	860
Anschlussnennweite [DN]	50
Nenndurchfluss [m³/h]	12
Nenndurchfluss Verschnittwasser [m³/h] [1]	20

Mietpreispauschale	**Bestell-Nr.**
für die ersten 10 Kalendertage	**AG8-185130**
jede weitere Woche	**AG8-185130-x**
Inbetriebnahmepauschale [2]	**AG8-943185**
Fahrtkostenpauschale [3]	**AG8-943905**
Zubehör und Verbrauchsmaterial [4]	
Regeneriersalz 25 kg	**127 001**

[1] bei einer Rohwasserhärte von 20 °dH und einer Verschnitthärte von 8 °dH (nicht Delta-p-I)
[2] auf Wunsch und gegen Berechnung erfolgt die Inbetriebnahme und Einweisung vor Ort
*[3] die Fahrtkostenpauschale gilt im Rahmen einer Tourenplanung. Bei Zielfahrten werden die Mehrkosten **auf Nachweis** berechnet*
[4] nach Bedarf über den Sanitär- und Heizungsfachgroßhandel zu beziehen

Hinweis: Kosten für Anlieferung und Abholung **auf Nachweis**

Umkehrosmoseanlage GENO-OSMO-RO 2250 Online

Umkehrosmoseanlage GENO-OSMO-RO 2250 Online auf fahrbarem Rahmengestell

zur Befüllung von Heizungsanlagen/Fernwärmenetzen und sonstigen Systemen mit VE-Wasser

Anschlussfertiges Kompaktgerät, komplett montiert mit vorgeschalteter Dosieranlage zur Härtestabilisierung auf Systemträgergestell zur Entsalzung, nach dem Prinzip der umgekehrten Osmose arbeitend. Die mobile Umkehrosmoseanlage dient zur Entsalzung von Speisewässern, die in ihrer Zusammensetzung den Qualitätsanforderungen der TrinkwV entsprechen. Je nach Anforderung an das Reinwasser ist z. B. eine Nachenthärtung oder Dosieranlage zur pH-Wert-Anhebung erforderlich.

Technische Daten
- Leistung ca. 2.250 l/h Online
- Gewicht ca. 420 kg
- Abmessungen (B x H x T) 1.240 x 1.640 x 960 mm
- erforderliche Stromversorgung 2,5 kW, 3 x 380 - 415 V, 50 Hz, Stecker 16 A
- Anschluss GEKA-Kupplungen
- Ausgangsdruck 4 bar

Mietpreispauschale	**Bestell-Nr.**
für die ersten 10 Kalendertage	**AG8-750898**
jeder weitere Kalendertag	**AG8-750898-x**
Arbeitspreis je erzeugtem m³ Permeat bis 50 m³	**AG8-750898-50**
Arbeitspreis je erzeugtem m³ Permeat bis 100 m³	**AG8-750898-100**
Arbeitspreis je erzeugtem m³ Permeat über 100 m³	**AG8-750898+100**

Hinweis: Kosten für Anlieferung und Abholung **auf Nachweis** zzgl. Inbetriebnahmekosten durch den Werkskundendienst

Umkehrosmoseanlage RKF-X 3000

Umkehrosmoseanlage RKF-X 3000 auf fahrbarem Rahmengestell

Zur Befüllung von Heizungsanlagen/Fernwärmenetzen und sonstigen Systemen mit VE-Wasser

Anschlussfertiges Kompaktgerät, komplett montiert mit vorgeschalteter Dosieranlage zur Härtestabilisierung auf Systemträgergestell zur Entsalzung, nach dem Prinzip der umgekehrten Osmose arbeitend. Die mobile Umkehrosmoseanlage dient zur Entsalzung von Speisewässern, die in ihrer Zusammensetzung den Qualitätsanforderungen der TrinkwV entsprechen. Je nach Anforderung an das Reinwasser ist z. B. eine Nachenthärtung oder Dosieranlage zur pH-Wert-Anhebung erforderlich.

Technische Daten

- Leistung ca. 3.000 l/h online
- Gewicht ca. 650 kg
- Abmessungen (B x H x T) 1.700 x 1.950 x 800 mm
- erforderliche Stromversorgung 3 x 380 - 415 V/50 Hz, ca. 8 kW, Absicherung 32 A
- Elektroanschlusskabel mit 5 poligen CEE Stecker 3/N/PE
- Anschluss-Set mit IG R 1 ½", GEKA-Kupplungen
- Ausgangsdruck Permeat 0,5 - 4 bar

Mietpreispauschale	Bestell-Nr.
für die ersten 10 Kalendertage	**AG8-S52225**
jeder weitere Kalendertag	**AG8-S52225-x**
Arbeitspreis je erzeugtem m³ Permeat bis 50 m³	**AG8-S52225-50**
Arbeitspreis je erzeugtem m³ Permeat bis 100 m³	**AG8-S52225-100**
Arbeitspreis je erzeugtem m³ Permeat über 100 m³	**AG8-S52225+100**

Hinweis: Kosten für Anlieferung und Abholung **auf Nachweis** zzgl. Inbetriebnahmekosten durch den Werkskundendienst

Vollentsalztes Wasser – sicher und schnell

Erstbefüllung und Nachspeisung von Heizungsanlagen mit der Mischbettpatrone desaliQ:MB9

Mischbettpatrone desaliQ:MB9

- **Einfach:** cliQ-Verschluss für ein komfortables Öffnen und Schließen der Mischbettpatrone
- **Effizient:** strömungsoptimiert für hohe Füllleistung und bestmögliche VE-Wasser-Kapazität
- **Temperaturbeständig:** desaliQ:MB bis 65 °C und 4 bar max. Betriebsdruck temperaturbeständig
- **Flexibel:** desaliQ:MB ideal für die Kreislaufwasseraufbereitung und -filtration auch während des Heizbetriebs
- **Blitzschnell:** Harz im Beutel vorportioniert für Harzwechsel in Sekundenschnelle – ganz ohne loses Harz und Schmutz auch bei der Sanierung von Heizungsanlagen

grünbeck

Wir verstehen Wasser.

Der Preis-Katalog Mietanlagen 2022 ist für nachfolgende PLZ-Gebiete gültig:

1	**Hamburg, Schleswig-Holstein** Grünbeck Wasseraufbereitung GmbH · Niederlassung Hamburg Adlerstraße 84 · 25462 Rellingen Telefon +49 4101 59050-0 · Telefax +49 4101 59050-29 hamburg@gruenbeck.de	20000-20539, 21000-21279, 21410-21529, 21600-21789, 22000-22889, 22900-22969, 23500-23629, 23660-23919, 24000-24259, 24300-24409, 24500-24649, 24750-24999, 25300-25379, 25400-25599, 25690-25955, 25960-25999
2	**Mecklenburg-Vorpommern** Grünbeck Wasseraufbereitung GmbH · Niederlassung Mecklenburg-Vorpommern · Gewerbestraße 7 · 17179 Gnoien Telefon +49 39971 31391 · Telefax +49 39971 31392 mecklenburg@gruenbeck.de	16270-16309, 16794-16798, 17000-17509, 18000-18348, 18350-18609, 19000-19309, 19360-19417, 23920-23999
3	**Berlin, Brandenburg** Grünbeck Wasseraufbereitung GmbH · Niederlassung Berlin/Brandenburg · Am Theresenhof 2 · 15834 Rangsdorf Telefon +49 33708 9076-0 · Telefax +49 33708 9076-26 berlin@gruenbeck.de	03000-03099, 03140-03259, 10000-14199, 14400-14669, 14700-14829, 14900-14979, 15200-15569, 15700-15939, 16200-16269, 16310-16359, 16500-16569, 16720-16792, 16801-16868, 16900-16949, 19310-19357, 29400-29416, 38480-38489, 39300-39319, 39510-39539, 39550-39642, 39647-39649
4	**Sachsen-Anhalt** Grünbeck Wasseraufbereitung GmbH · Niederlassung Sachsen-Anhalt · Am Krümmling 1 · 06184 Kabelsketal Telefon +49 345 680245-0 · Telefax +49 345 680245-29 sachsen-anhalt@gruenbeck.de	04000-04469, 04500-04689, 04700-04779, 04800-04939, 06000-06139, 06170-06469, 06510-06561, 06572-06579, 06600-06929, 38800-38839, 39000-39139, 39150-39179, 39200-39299, 39320-39449
5	**Bremen, Niedersachsen** Grünbeck Wasseraufbereitung GmbH Niederlassung Niedersachsen Rotenburger Straße 20 · 30659 Hannover Telefon +49 511 279469-0 · Telefax +49 511 279469-69 niedersachsen@gruenbeck.de	06470-06509, 21300-21409, 26000-26219, 26300-26969, 27200-27638, 27700-27809, 28000-28359, 28700-28879, 29200-29399, 29430-29699, 30000-30989, 31000-31319, 31500-31638, 31640-31868, 32000-32139, 32210-32479, 32500-32609, 32630-32839, 37000-37199, 37400-37449, 37500-37589, 37590-37699, 38000-38179, 38200-38388, 38400-38479, 38500-38559, 38600-38729, 38840-38899, 39646, 49000-49219, 49300-49328, 49340-49393, 49394-49401, 49402-49459, 49460-49638, 49640-49699, 49700-49849
6	**Westfalen** Grünbeck Wasseraufbereitung GmbH · Niederlassung Westfalen · Gustav-Stresemann-Weg 60 · 48155 Münster Telefon +49 251 136520-0 · Telefax +49 251 136520-22 westfalen@gruenbeck.de	33000-33189, 33240-33449, 33500-33829, 34400-34439, 48000-48369, 48400-48531, 48540-48739, 59000-59229, 59240-59269, 59280-59329, 59440-59609, 59700-59823, 59830-59846, 59850-59889, 59900-59939
9	**Rheinland, Siegerland** Grünbeck Wasseraufbereitung GmbH · Niederlassung Rheinland-Siegerland · Europaallee 5a · 50226 Frechen Telefon +49 2234 99043-0 · Telefax +49 2234 99043-29 rheinland-siegerland@gruenbeck.de	50100-50189, 50200-50259, 50300-50389, 50440-51149, 51300-51519, 51530-51709, 51750-51789, 52000-52159, 52200-52224, 52230-52249, 52300-52399, 52460-52499, 53000-53359, 53580-53639, 53700-53949, 57000-57489, 57500-57589, 58810-58849
13	**Sachsen** Schreier Wassertechnik Service GmbH Ullersdorfer Hauptstraße 30 · 01454 Radeberg Telefon +49 3528 455572-0 · Telefax +49 3528 455572-9 info@schreier-wassertechnik.de· www.schreier-wassertechnik.de	01000-01329, 01430-01479, 01550-01859, 01870-01999, 02600-02999, 03100-03139, 08000-08069, 08100-08149, 08200-08549, 08600-08609, 08620-08649, 09000-09249, 09300-09669
20	**Südbaden** Grünbeck Wasseraufbereitung GmbH · Niederlassung Südbaden Industriestraße 4 · 79194 Gundelfingen (Breisgau) Telefon +49 761 556570-0 · Telefax +49 761 556570-29 suedbaden@gruenbeck.de	75300-75339, 76400-76599, 77600-77889, 77900-77978, 78000-78199, 79000-79429, 79500-79879

Niederlassungen und Vertretungen

1. **Niederlassung Hamburg**
Grünbeck Wasseraufbereitung GmbH
Adlerstraße 84 · 25462 Rellingen
Telefon +49 4101 59050-0
2. **Niederlassung Mecklenburg-Vorpommern**
Grünbeck Wasseraufbereitung GmbH
Gewerbestraße 7 · 17179 Gnoien
Telefon +49 39971 31391
3. **Niederlassung Berlin/Brandenburg**
Grünbeck Wasseraufbereitung GmbH
Am Theresenhof 2 · 15834 Rangsdorf
Telefon +49 33708 9076-0
4. **Niederlassung Sachsen-Anhalt**
Grünbeck Wasseraufbereitung GmbH
Am Krümmling 1 · 06184 Kabelsketal
Telefon +49 345 680245-0
5. **Niederlassung Niedersachsen**
Grünbeck Wasseraufbereitung GmbH
Rotenburger Straße 20 · 30659 Hannover
Telefon +49 511 279469-0
6. **Niederlassung Westfalen**
Grünbeck Wasseraufbereitung GmbH
Gustav-Stresemann-Weg 60 · 48155 Münster
Telefon +49 251 136520-0
7. **N & S Wasseraufbereitung GmbH**
Am Schürmannshütt 30 t · 47441 Moers
Telefon +49 2841 88908-0
8. **Kimmerle Verw. GmbH**
Fuggerstraße 13 · 41352 Korschenbroich
Telefon +49 2161 99833-0
9. **Niederlassung Rheinland-Siegerland**
Europaallee 5a · 50226 Frechen
Telefon +49 2234 99043-0
10. **MASSAR Koblenz GmbH**
An der Römervilla 12 · 56070 Koblenz-Bubenheim
Telefon +49 261 88905-0
11. **Pfaff Wassertechnik GmbH**
Glockenbruchweg 80 · 34134 Kassel
Telefon +49 561 94175-0
12. **Lämmerzahl Wasseraufbereitung**
Fröhliche-Mann-Straße 15 · 98528 Suhl
Telefon +49 3681 45889-0
13. **Schreier Wassertechnik Service GmbH**
Ullersdorfer Hauptstraße 30 · 01454 Radeberg
Telefon +49 3528 455572-0
14. **waves Wassertechnik Vertrieb + Service GmbH**
Niederauer Straße 3 · 96250 Ebensfeld-Unterneuses
Telefon +49 9573 239927-0
15. **WTF-Wassertechnik Franken GmbH**
Wohlauer Straße 4 · 90475 Nürnberg
Telefon +49 911 837676
16. **Papajewski GmbH**
Bahnhofstraße 42 · 97234 Reichenberg
Telefon +49 931 660620
17. **WTS Wassertechnik Schnell GmbH & Co. KG**
Gewerbegebiet „Am Berg"
Auf dem Langloos 20 · 55270 Klein-Winternheim
Telefon +49 6136 92337-0
18. **Wassertechnik Massar GmbH**
Am Hottenwald 12 · 66606 St. Wendel
Telefon +49 6851 91507-0
19. **WNP GmbH**
Lausitzer Straße 23 · 68775 Ketsch
Telefon +49 6202 577702-0
20. **Niederlassung Südbaden**
Grünbeck Wasseraufbereitung GmbH
Industriestraße 4 · 79194 Gundelfingen (Breisgau)
Telefon +49 761 556570-0
21. **Hördegen Wassertechnik GmbH & Co. KG**
Ziegelei 24 · 89542 Herbrechtingen – Industriepark A 7
Telefon +49 7324 989090-0
22. **WWO Wassertechnik Württemberg Oberschwaben GmbH**
Riedstraße 25 · 73760 Ostfildern-Ruit
Telefon +49 711 252807-60
23. **WaS Wassersysteme Schwaben GmbH**
Gubener Straße 2 · 86156 Augsburg
Telefon +49 821 440197-0
24. **WTO Wassertechnik Ostbayern GmbH**
Röntgenstraße 1 · 93055 Regensburg
Telefon +49 941 280946-0
25. **Aschenbrenner Wassertechnik GmbH & Co. KG**
Lochhamer Schlag 10a · 82166 Gräfelfing
Telefon +49 89 898250-0

Unternehmensprofil

Grünbeck Wasseraufbereitung GmbH
Josef-Grünbeck-Straße 1
89420 Höchstädt a. d. Donau
DEUTSCHLAND

Geschäftsführer
Dr. Günter Stoll

Mitarbeiter
700

Vertrieb
Niederlassungen und Werksvertretungen in Deutschland, Vertretungen in allen EU-Mitgliedsstaaten sowie weltweit Partnerfirmen

Zertifizierungen
DIN EN ISO 9001, ISO 14001, SCC^{P} durch TÜV Management Service, OHRIS

Produktzertifizierungen
DVGW, SVGW, ACS, EAC

Zulassungen
für Schweißtechnik, Schweißfachbetrieb nach DIN EN ISO 3834-3. Fertigung von Druckgeräten nach Druckgeräterichtlinie 97/23/EG gemäß AD 2000-Merkblatt HP0 und DIN EN 13480. Hersteller von Stahlbauten nach DIN EN 1090. WEEE-Reg.-Nr.: DE 77585882

© Bestell-Nr.: 825 07 905_002 · (01-9385) · CV · 02.22 · Änderungen und Irrtümer vorbehalten.

Grünbeck Wasseraufbereitung GmbH
Josef-Grünbeck-Straße 1
89420 Höchstädt a. d. Donau

+49 9074 41-0
+49 9074 41-100

info@gruenbeck.de
www.gruenbeck.de

Mehr Infos unter
www.gruenbeck.de

EXKLUSIV PARTNER
FC AUGSBURG

TÜV SÜD-zertifiziertes Unternehmen nach DIN EN ISO 9001, DIN EN ISO 14001 und SCC[P]
www.tuev-sued.de/ms-zert